REV	DATA_DEV	NOTE_REVISIONE	REVISORE
01	23.01.24	modificati dimensili	di

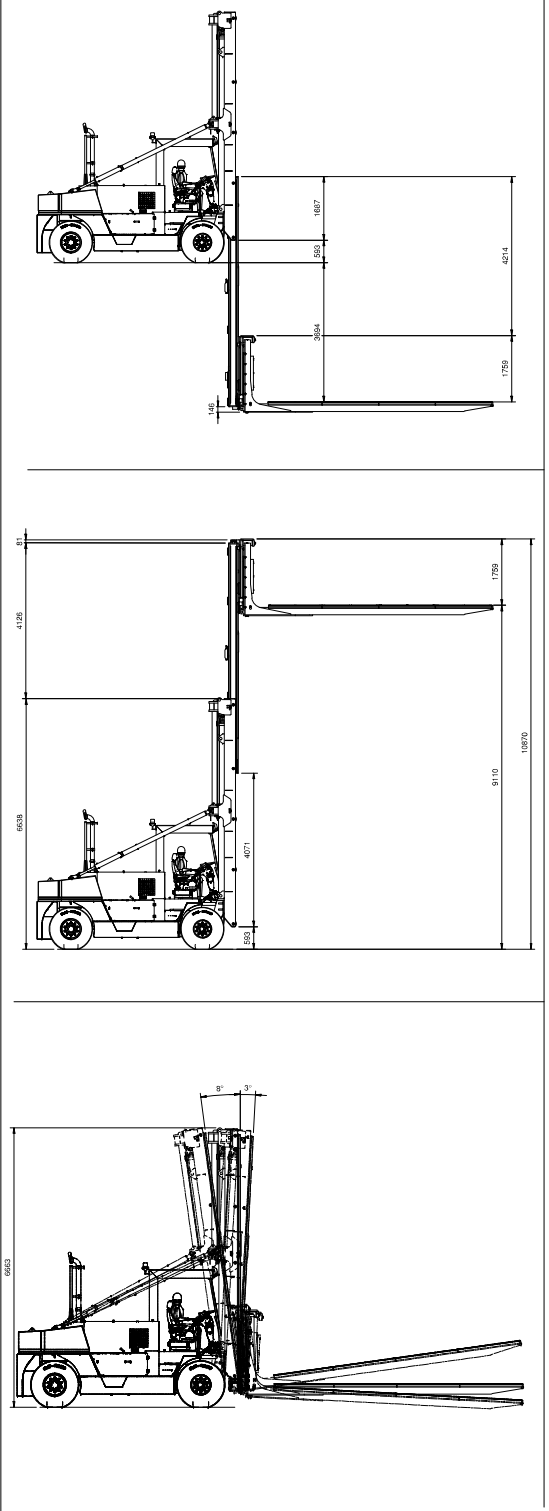

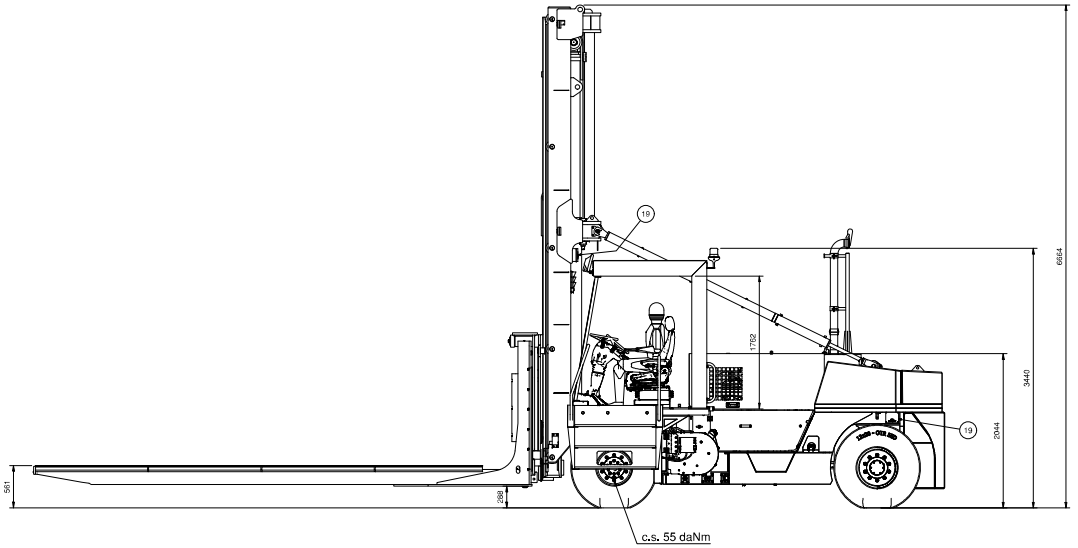

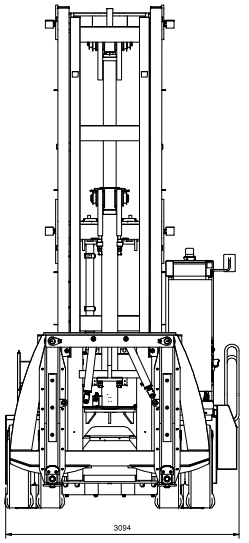

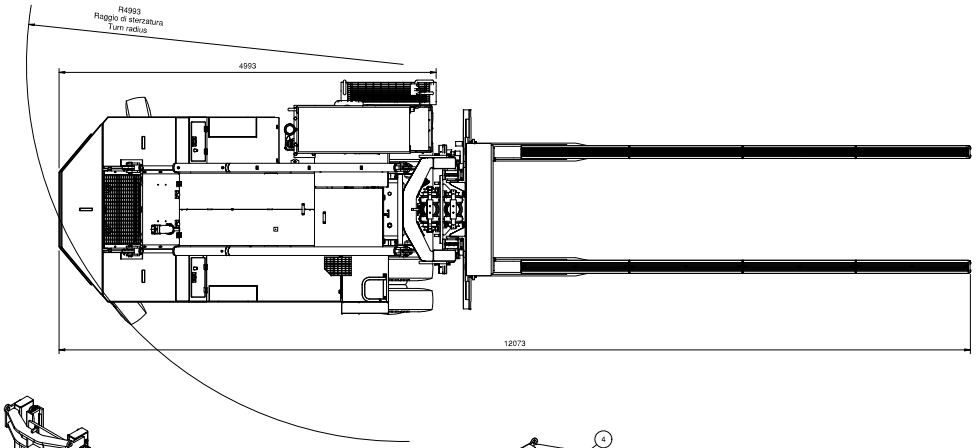

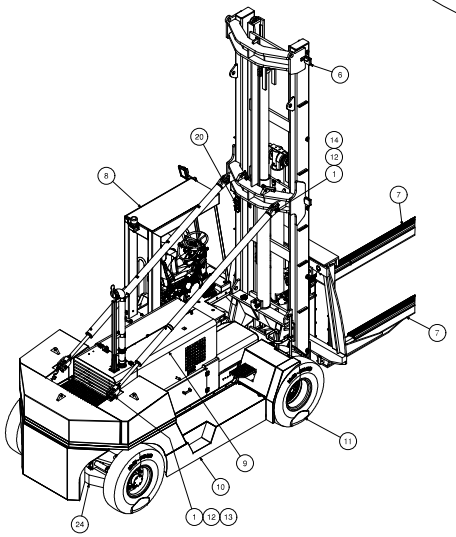

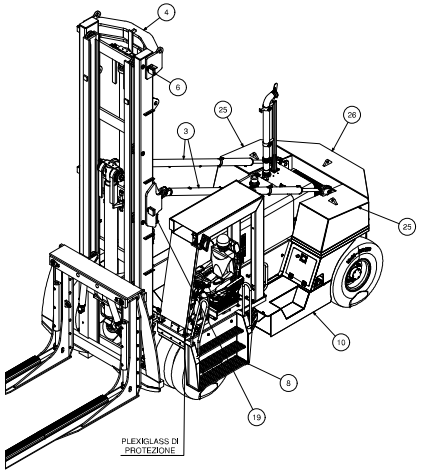

NB: COPPIA DI SERRAGGIO COLONNETTE ASSALE ARK470T.5 = 600 Nm

26	31100198	ZAVORRA POSTERIORE 2,8t			1	S235JR EN10025-2	2845.10
25	31100198	ZAVORRA LATERALE 2,1t			2	S235JR EN10025-2	2152.93
24	32100037	ZAVORRA ASSALE POSTERIORE			1	S235JR EN10025-2	900.01
23	71300417	VTE M22 x 100 UNI5737	100		6	AISI304	0.40
22	71300418	VTE M22 x 50 UNI5739	50		4	AISI304	0.25
21	71300513	VTCEI UNI 5931-4430x140g	140		2	8.8 zrt	1.10
20		SEMAFORO			1	S235JR EN10025-2	6.00
19	73010274	SCATOLA FIBOX ABS H 95 G 6784315			2	Plastica PC/ABS	3.35
18	71300416	ROSETTA MAGGIORATA 22x60			6	AISI304	0.18
17	71300562	Rosetta M30 UNI 6590V			2	C50 zrt	0.08
16	71300415	RONDELLA PIANA PER CARPENTERIA UNI 5714 d=22			4	AISI304	0.02
15	71300550	RONDELLA PIANA PER CARPENTERIA UNI 5714 d=20			4	C50 zrt	0.02
14	P0000715	PERNO FORCELLA SUPERIORE			2	38NiCrMo4 UNI8332	1.41
13	P0000078	PERNO FORCELLA			2	38NiCrMo4 UNI8332	1.76
12	71900550	Ingrassatore - UNI 7663 - A M10x1			4		0.00
11	32070018	GRUPPO TRAZIONE VOLVO (AZIONI IDRAULICO)			1		4990.73
10	31100031	GRUPPO TELAIO			1		3411.48
9	31070134	GRUPPO COPERTURE VANO MOTORE VOLVO			1		372.81
8	36100053	GRUPPO CONSOLLE			1		765.78
7	35100050	FORCA L=5400			2		966.61
6		FARO			4		0.50
5	71300056	Dado M20 UNI5588			4	cL 8 zrt	0.06
4	31100235	COMPLESSIVO SOLLEVAMENTO			1		5616.10
3	31060033	CILINDRO COPPIO EFFETTO			2		47.31
2	71300171	Barra filettata M20 x 2,5 DIN 975	270		4	8.8 zrt	0.67
1	71180570	Anello UNI 7436 - 45			8		0.00
POS	CODICE	DESCRIZIONE	LUNGHE	C.C.	QTA	MATERIALE	PESO

Prezzo della Legge

Quote senza indicazione di tolleranza: UNI EN 22769-m

10/11/23

23071

Stampato il: 23.01.24

1

mp

32311.52

fs

ASCOM
HANDLING EQUIPMENT SPECIALIST
FORMIGINE - MODENA - ITALY

FORK LIFT
W2.7 30/12

30070023
Foglio 1 di 2

01

File: 30070023